CIS Customer Information System

MAHLE

Lançamento de produtos

LANÇAMENTOS – Filtro de Ar / *Filtro de Aire*

Ampliando nossa linha de produtos, informamos o lançamento do Filtro de Ar descrito abaixo.
Ampliando nuestra línea de productos, informamos el lanzamiento del Filtro de Aire debajo descripto.

Código Produto/*Código de Producto*: LX812 (FTLX00812-00001120)

Conversões/*Intercambios*: OE: 1780155020; 1780108010; 1780135020 **FRAM:** 1780155020; **M+H:** C2535; **Tecfil:** ARL4138; **Wega:** JFA0299; **Hengst:** E1134L; **UFI Filters:** 30.601.00

Aplicações/ *Aplicaciónes: TOYOTA / MITSUBISHI*

Toyota Hilux (CD / CS) - gasolina - automático / mecânico 2.4 8V - 114 cv 93 -- 96; Mitsubishi Outlander Turbo diesel - automático 2.2 16V - 165 cv 2016 -->; Toyota Prévia (LE) - gasolina - automático 2.4 16V - 132 cv 90 -- 00; Toyota Prévia (LX) - gasolina - automático 2.5 8V - 132 cv 90 -- 00;

ITEM ORIGINAL

Características Técnicas/*Especificaciones:*

Altura total do filtro/*Altura total del filtro:* ***52,00mm***

Largura total do filtro/*Anchura total del filtro*: ***170,00mm***

Comprimento total do filtro/*Largo total del filtro*: ***248,00mm***

Dim. da embalagem individual/*Dim. del empaque individual:**C:175mm L:53mm A:255mm***

Peso bruto (embalado)/*Peso bruto (con embalaje):* ***0,372Kg***

Peso líquido/*Peso neto:* ***0,309Kg***

BEHR® CLEVITE® METAL LEVE® MAHLE®

mahle-aftermarket.com

CIS Customer Information System

MAHLE

Outros itens do nosso portifólio que complementam essa aplicação

	MAHLE	Metal Leve
Filtro de Cabine	LA1047	LA1047
Filtro de Óleo	OC1547; OC259; OC600	OC1547; OC259; OC600

Frota por Região

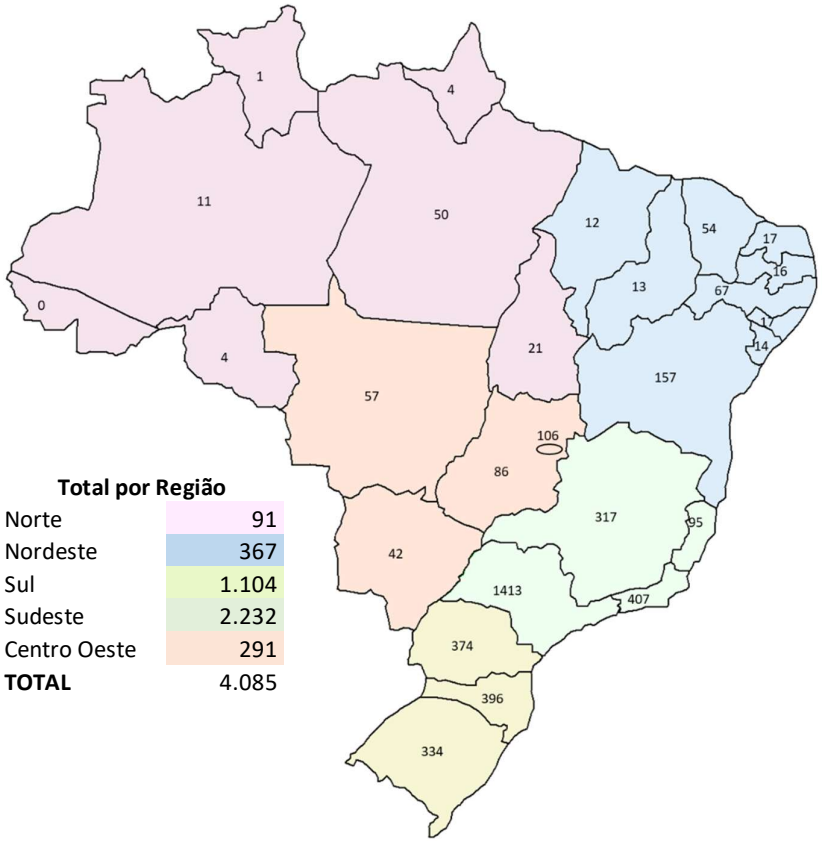

Total por Região	
Norte	91
Nordeste	367
Sul	1.104
Sudeste	2.232
Centro Oeste	291
TOTAL	4.085

BEHR CLEVITE METAL LEVE MAHLE

mahle-aftermarket.com

CIS Customer Information System

MAHLE

Lançamento de produtos

LANÇAMENTOS – Filtro de Ar / *Filtro de Aire*

Ampliando nossa linha de produtos, informamos o lançamento do Filtro de Ar descrito abaixo.
Ampliando nuestra línea de productos, informamos el lanzamiento del Filtro de Aire debajo descripto.

Código Produto/*Código de Producto*: LX1277 (FTLX01277-00001120)

Conversões/*Intercambios*: OE: 2710940204; **FRAM:** CA9680; **M+H:** C14114; **Wega:** WR365; **Hengst:** E472L; **UFI Filters:** 27.486.00 **Tecfil:** ARS1123

Aplicações/*Aplicaciónes*: MERCEDES-BENZ

Mercedes Benz C180 Kompressor - (W203 - Classic / Plus / Elegance) - gasolina - automático 1.8 16V - 143 cv 02 -- 07; C200 Kompressor - (W203 - Classic / Touring / Coupé / Sport) - gasolina - automático 2.0 16V - 163 cv 04 -- 07; C230 Kompressor - (W203 - Advantgarde / Sport / Coupé) - gasolina - automático 2.3 16V - 192 cv 04 -- 05; C180 Kompressor - (W204 - Classic) - gasolina - automático 1.6 16V - 156 cv 07 -- 11;

BEHR CLEVITE METAL LEVE MAHLE

mahle-aftermarket.com

CIS Customer Information System

MAHLE

C200 Kompressor - (W204 - Classic) - gasolina - automático 1.8 16V - 184 cv 07 -- 10; CLC 200 Kompressor - (C203 - Classic / Plus) - gasolina - automático 1.8 16V - 184 cv 09 -- 11; E200 (W210 - Kompressor) - gasolina - mecânico 2.0 - 163 cv 02 -- 09; E280 (W210 - Classic / Touring) - gasolina - mecânico 2.8 V6 - 193 cv 96 -- 97; SLK 200 Kompressor - (R171 - Roadster / Sport) - gasolina - automático 1.8 - 163 cv 04 -- 12;

Características Técnicas/*Especificaciones:*

Altura total do filtro/*Altura total del filtro:* ***250,50mm***

Diâmetro externo do filtro/*Diámetro externo del filtro:* ***132,00mm***

Dim. da embalagem individual/*Dim. del empaque individual:* ***C:140mm L:140mm A:270mm***

Peso bruto (embalado)/*Peso bruto (con embalaje):* ***0,472Kg***

Peso líquido/*Peso neto:* ***0,362Kg***

Outros itens do nosso portifólio que complementam essa aplicação

	MAHLE	Metal Leve
Filtro de Cabine	LAK129	LAK129
Filtro de Óleo	OX1027D	OX1027D

Frota por Região

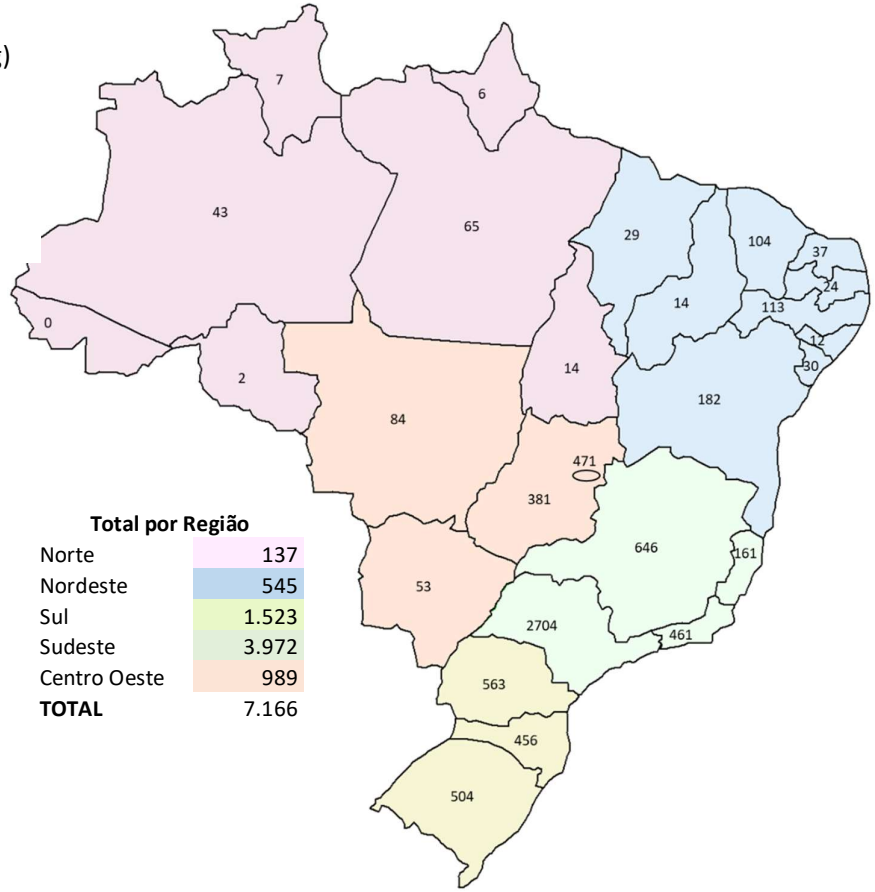

Total por Região

Norte	137
Nordeste	545
Sul	1.523
Sudeste	3.972
Centro Oeste	989
TOTAL	7.166

BEHR CLEVITE METAL LEVE MAHLE

mahle-aftermarket.com

CIS Customer Information System

MAHLE

Lançamento de produtos

LANÇAMENTOS – Filtro de Ar / *Filtro de Aire*

Ampliando nossa linha de produtos, informamos o lançamento do Filtro de Ar descrito abaixo.
Ampliando nuestra línea de productos, informamos el lanzamiento del Filtro de Aire debajo descripto.

Código Produto/*Código de Producto*: LX1833 (FTLX01833-00001120)

Conversões/*Intercambios*: OE: 6510940104; A651 094 01 04; **FRAM:** CA11202; **M+H:** C35005; **Wega:** JFA0W06; **Hengst:** E1170L; **UFI Filters:** 30.B63.00 **PURFLUX:** A1470

Aplicações/*Aplicaciónes*: MERCEDES-BENZ:
MERCEDES-BENZ E-CLASS (W212) Mercedes Benz GLK 220 CDI Turbo diesel - (Sport) - automático 2.1 - 170cv 13 -- 15; GLK 220 DI Turbo diesel - (Sport) - automático 2.2 - 170cv 13--15;

ITEM ORIGINAL

Características Técnicas/*Especificaciones:*

Altura total do filtro/*Altura total del filtro:* ***68,00mm***

Largura total do filtro/*Anchura total del filtro*: ***176,10mm***

Comprimento total do filtro/*Largo total del filtro*: ***350,30mm***

Dim. da embalagem individual/*Dim. del empaque individual:* ***C:365mm L:185mm A:100mm***

Peso bruto (embalado)/*Peso bruto (con embalaje):* ***0,675g***

Peso líquido/*Peso neto:* ***0,506Kg***

BEHR® CLEVITE® METAL LEVE® MAHLE®

mahle-aftermarket.com

CIS Customer Information System

MAHLE

Lançamento de produtos

LANÇAMENTOS – Filtro de Ar / *Filtro de Aire*

Ampliando nossa linha de produtos, informamos o lançamento do Filtro de Ar descrito abaixo.
Ampliando nuestra línea de productos, informamos el lanzamiento del Filtro de Aire debajo descripto.

Código Produto/*Código de Producto*: LX2049/4 (FTLX02049-04001120)

Conversões/*Intercambios*: OE: 4G0133843; **FRAM:** CA11070; **M+H:** C16005; **Wega:** WR369; **Hengst:** E1054L; **UFI Filters:** 27.A48.00

Aplicações/*Aplicaciónes*: AUDI

Audi A6 TFSI S - Tronic - (Comfort / Sport Plus / Quattro) - gasolina - tiptronic / multitronic 3.0 V6 24V - 310 cv 12 -- 14; Audi A6 TFSI S - Tronic - (Sedan / Ambition / Quattro) - gasolina - automático 3.0 V6 24V - 333 cv 2015 -->; Audi A6 TFSI Quattro S tronic - gasolina - automático 3.0 V6 2018 -->; Audi A7 TSFI S - Tronic - (Sportback / Quattro) - gasolina - tiptronic / multitronic 3.0 - 310 cv 2012 -->;

Características Técnicas/*Especificaciones:*

Altura total do filtro/*Altura total del filtro:* ***186,60mm***
Diâmetro externo do filtro/*Diámetro externo del filtro:* ***162,00mm***
Dim. da embalagem individual/*Dim. del empaque individual:* ***C:170mm L:170mm A:200mm***
Peso bruto (embalado)/*Peso bruto (con embalaje):* ***0,454mm***
Peso líquido/*Peso neto:* ***0,287mm***

BEHR® CLEVITE® METAL LEVE® MAHLE®

mahle-aftermarket.com

CIS Customer Information System

MAHLE

Outros itens do nosso portifólio que complementam essa aplicação

	MAHLE	Metal Leve
Filtro de Cabine	LAK667	LAK667

Frota por Região

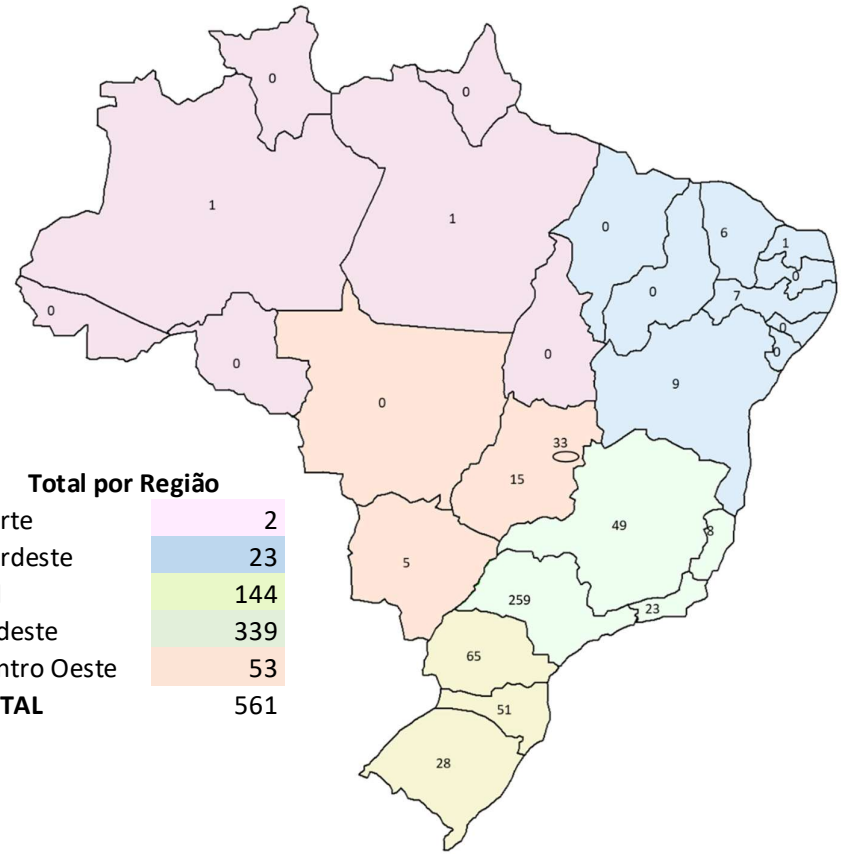

Total por Região

Norte	2
Nordeste	23
Sul	144
Sudeste	339
Centro Oeste	53
TOTAL	561

BEHR CLEVITE METAL LEVE MAHLE

mahle-aftermarket.com

CIS Customer Information System

MAHLE

Lançamento de produtos

LANÇAMENTOS – Filtro de Ar / *Filtro de Aire*

Ampliando nossa linha de produtos, informamos o lançamento do Filtro de Ar descrito abaixo.
Ampliando nuestra línea de productos, informamos el lanzamiento del Filtro de Aire debajo descripto.

Código Produto/*Código de Producto*: LX2841/7 (FTLX02841-07001120)

Conversões/*Intercambios*: OE: 2760940504; A2760940504 **FRAM:** CA11861; **M+H:** C21020; **Wega:** FAP4090-2; **Hengst:** E1143L

Aplicações/*Aplicaciónes*: MERCEDES-BENZ:

Mercedes Benz AMG C 43 (C205) 3.0 COUPÉ 2016 -->; Mercedes Benz Classe GLE 400 (Coupe / High / Night) - gasolina - automático 3.0 V6 - 333 cv 2016 -->; Mercedes Benz Classe GLE 43 AMG -- 3.0 V6 2016 -->; Mercedes Benz GLC 43 AMG 3.0L 2017 -->;

ITEM ORIGINAL

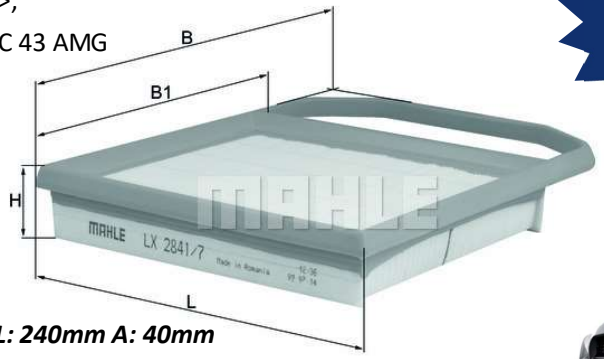

Características Técnicas/*Especificaciones:*

Altura total do filtro/*Altura total del filtro:* ***35,80mm***

Largura total do filtro/*Anchura total del filtro*: ***233,60mm***

Comprimento total do filtro/*Largo total del filtro*: ***185,60mm***

Dim. da embalagem individual/*Dim. del empaque individual:* ***C: 195mm L: 240mm A: 40mm***

Peso bruto (embalado)/*Peso bruto (con embalaje):* ***0,219Kg***

Peso líquido/*Peso neto:* ***0,140Kg***

BEHR CLEVITE METAL LEVE MAHLE

mahle-aftermarket.com

CIS Customer Information System

MAHLE

Outros itens do nosso portifólio que complementam essa aplicação

	MAHLE	Metal Leve
Filtro de Cabine	LAK 1161	LAK 1161
Filtro de Óleo	OX814D	OX814D
Filtro de Combustível	KC208	KC208

Frota por Região

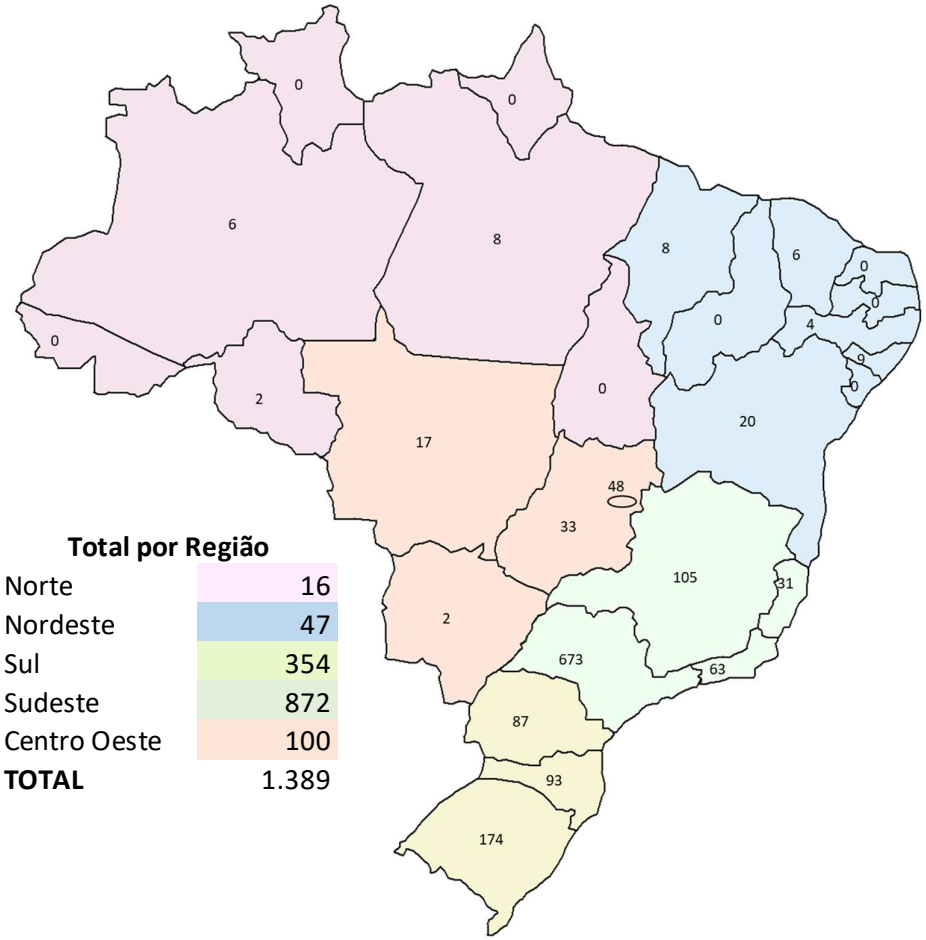

Total por Região

Norte	16
Nordeste	47
Sul	354
Sudeste	872
Centro Oeste	100
TOTAL	1.389

BEHR CLEVITE METAL LEVE MAHLE

mahle-aftermarket.com

CIS Customer Information System

MAHLE

Lançamentos

Ampliando nossa linha de produtos, lançamos os itens abaixo para o Mercado de Reposição Nacional

Produto	Canal	Material / EDI	Descrição	Segmento	Código de Barras	Classificação Fiscal		Origem do Material	Embalagem (mm) C	L	A	Peso Bruto	Qtde Mínima		Aplicação
Filtro de Ar	MAHLE Metal Leve	FTLX00812-00001120	LX0812	LV	4009026014349	84219999	1	Estrangeiro - import.direta	175	53	255	0,372Kg	6	MITSUBISHI	Toyota Hilux (CD / CS) - gasolina - automático / mecânico 2.4 8V - 114 cv 93 -- 96; Mitsubishi Outlander Turbo diesel - automático 2.2 16V - 165 cv 2016 -->; Toyota Prévia (LE) - gasolina - automático 2.4 16V - 132 cv 90 -- 00; Toyota Prévia (LX) - gasolina - automático 2.5 8V - 132 cv 90 -- 00;
Filtro de Ar	MAHLE Metal Leve	FTLX01277-00001120	LX1277	LV	4009026508183	84219999	1	Estrangeiro - import.direta	140	140	270	0,472Kg	6	MERCEDES-BENZ	Mercedes Benz C180 Kompressor - (W203 - Classic / Plus / Elegance) - gasolina - automático 1.8 16V - 143 cv 02 -- 07; C200 Kompressor - (W203 - Classic / Touring / Coupé / Sport) - gasolina - automático 2.0 16V - 163 cv 04 -- 07; C230 Kompressor - (W203 - Advantgarde / Sport / Coupé) - gasolina - automático 2.3 16V - 192 cv 04 -- 05; C180 Kompressor - (W204 - Classic) - gasolina - automático 1.6 16V - 156 cv 07 -- 11; C200 Kompressor - (W204 - Classic) - gasolina - automático 1.8 16V - 184 cv 07 -- 10; CLC 200 Kompressor - (C203 - Classic / Plus) - gasolina - automático 1.8 16V - 184 cv 09 -- 11; E200 (W210 - Kompressor) - gasolina - mecânico 2.0 - 163 cv 02 -- 09; E280 (W210 - Classic / Touring) - gasolina - mecânico 2.8 V6 - 193 cv 96 -- 97; SLK 200 Kompressor (R171 - Roadster / Sport) - gasolina - automático 1.8 - 163 cv 04 -- 12
Filtro de Ar	MAHLE Metal Leve	FTLX01833-00001120	LX1833	LV	4009026730898	84219999	1	Estrangeiro - import.direta	185	100	365	0,675Kg	6	MERCEDES-BENZ	MERCEDES-BENZ E-CLASS (W212) Mercedes Benz GLK 220 CDI Turbo diesel - (Sport) - automático 2.1 - 170cv 13 -- 15; GLK 220 DI Turbo diesel - (Sport) - automático 2.2 - 170cv 13--15

CIS Customer Information System

MAHLE

Lançamentos

Ampliando nossa linha de produtos, lançamos os itens abaixo para o Mercado de Reposição Nacional

Produto	Canal	Material / EDI	Descrição	Segmento	Código de Barras	Classificação Fiscal		Origem do Material	Embalagem (mm) C	L	A	Peso Bruto	Qtde Mínima		Aplicação
Filtro de Ar	MAHLE Metal Leve	FTLX02049-04001120	LX2049/4	LV	4009026830925	84219999	1	Estrangeiro - import.direta	170	170	200	0,454Kg	6	AUDI	Audi A6 TFSI S - Tronic - (Comfort / Sport Plus / Quattro) - gasolina tiptronic / multitronic 3.0 V6 24V - 310 cv 12 -- 14; Audi A6 TFSI S - Tronic - (Sedan / Ambition / Quattro) - gasolina - automático 3.0 V6 24V - 333 cv 2015 -->; Audi A6 TFSI Quattro S tronic - gasolina - automático 3.0 V6 2018 -->; Audi A7 TSFI S - Tronic - (Sportback / Quattro) - gasolina - tiptronic / multitronic 3.0 - 310 cv 2012 -->;
Filtro de Ar	MAHLE Metal Leve	FTLX02841-07001120	LX2841/7	LV	4009026932483	84219999	1	Estrangeiro - import.direta	195	40	240	0,219Kg	6	MERCEDES-BENZ	Mercedes Benz AMG C 43 (C205) 3.0 COUPÉ 2016 -->; Mercedes Benz Classe GLE 400 (Coupe / High / Night) - gasolina - automático 3.0 V6 - 333 cv 2016 -->; Mercedes Benz Classe GLE 43 AMG -- 3.0 V6 2016 -->; Mercedes Benz GLC 43 AMG 3.0L 2017 -->;

CIS Customer Information System

MAHLE

BEHR CLEVITE METAL LEVE MAHLE

mahle-aftermarket.com

CIS Customer Information System

MAHLE

BEHR CLEVITE METAL LEVE MAHLE

mahle-aftermarket.com